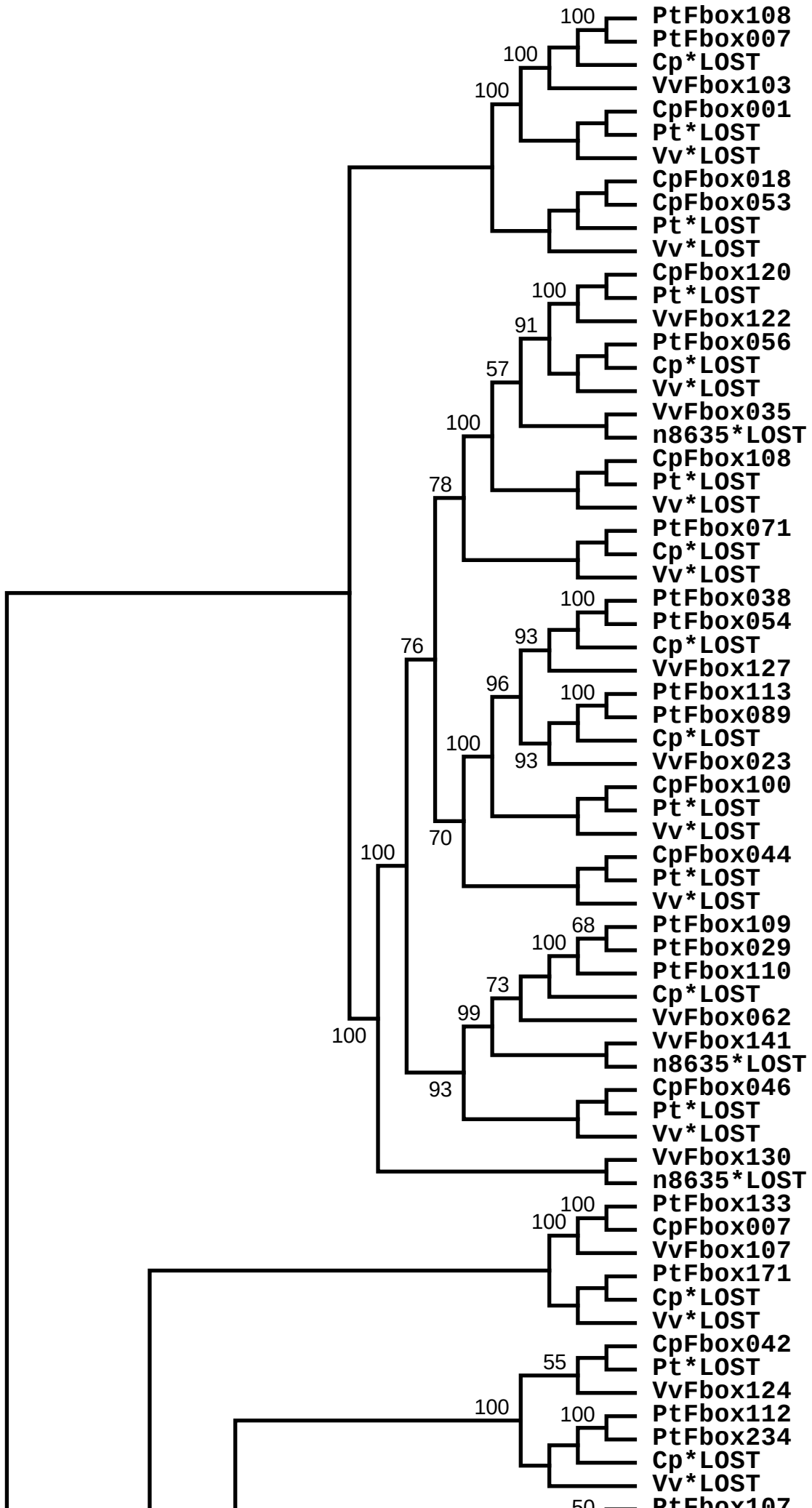
PtFbox108
PtFbox007
Cp*LOST
VvFbox103
CpFbox001
Pt*LOST
Vv*LOST
CpFbox018
CpFbox053
Pt*LOST
Vv*LOST
CpFbox120
Pt*LOST
VvFbox122
PtFbox056
Cp*LOST
Vv*LOST
VvFbox035
n8635*LOST
CpFbox108
Pt*LOST
Vv*LOST
PtFbox071
Cp*LOST
Vv*LOST
PtFbox038
PtFbox054
Cp*LOST
VvFbox127
PtFbox113
PtFbox089
Cp*LOST
VvFbox023
CpFbox100
Pt*LOST
Vv*LOST
CpFbox044
Pt*LOST
Vv*LOST
PtFbox109
PtFbox029
PtFbox110
Cp*LOST
VvFbox062
VvFbox141
n8635*LOST
CpFbox046
Pt*LOST
Vv*LOST
VvFbox130
n8635*LOST
PtFbox133
CpFbox007
VvFbox107
PtFbox171
Cp*LOST
Vv*LOST
CpFbox042
Pt*LOST
VvFbox124
PtFbox112
PtFbox234
Cp*LOST
Vv*LOST
PtFbox107

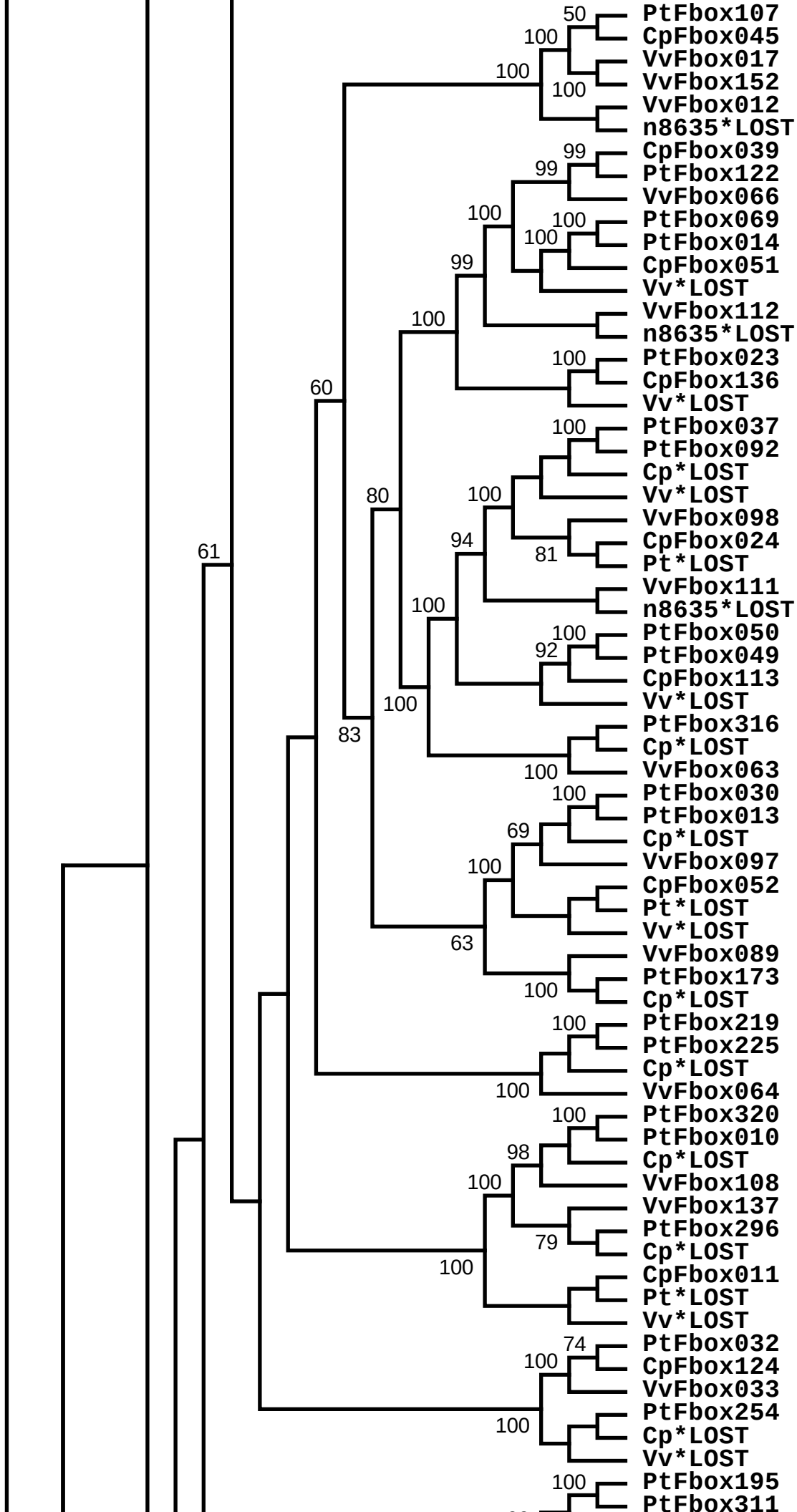
PtFbox107
CpFbox045
VvFbox017
VvFbox152
VvFbox012
n8635*LOST
CpFbox039
PtFbox122
VvFbox066
PtFbox069
PtFbox014
CpFbox051
Vv*LOST
VvFbox112
n8635*LOST
PtFbox023
CpFbox136
Vv*LOST
PtFbox037
PtFbox092
Cp*LOST
Vv*LOST
VvFbox098
CpFbox024
Pt*LOST
VvFbox111
n8635*LOST
PtFbox050
PtFbox049
CpFbox113
Vv*LOST
PtFbox316
Cp*LOST
VvFbox063
PtFbox030
PtFbox013
Cp*LOST
VvFbox097
CpFbox052
Pt*LOST
Vv*LOST
VvFbox089
PtFbox173
Cp*LOST
PtFbox219
PtFbox225
Cp*LOST
VvFbox064
PtFbox320
PtFbox010
Cp*LOST
VvFbox108
VvFbox137
PtFbox296
Cp*LOST
CpFbox011
Pt*LOST
Vv*LOST
PtFbox032
CpFbox124
VvFbox033
PtFbox254
Cp*LOST
Vv*LOST
PtFbox195
PtFbox311

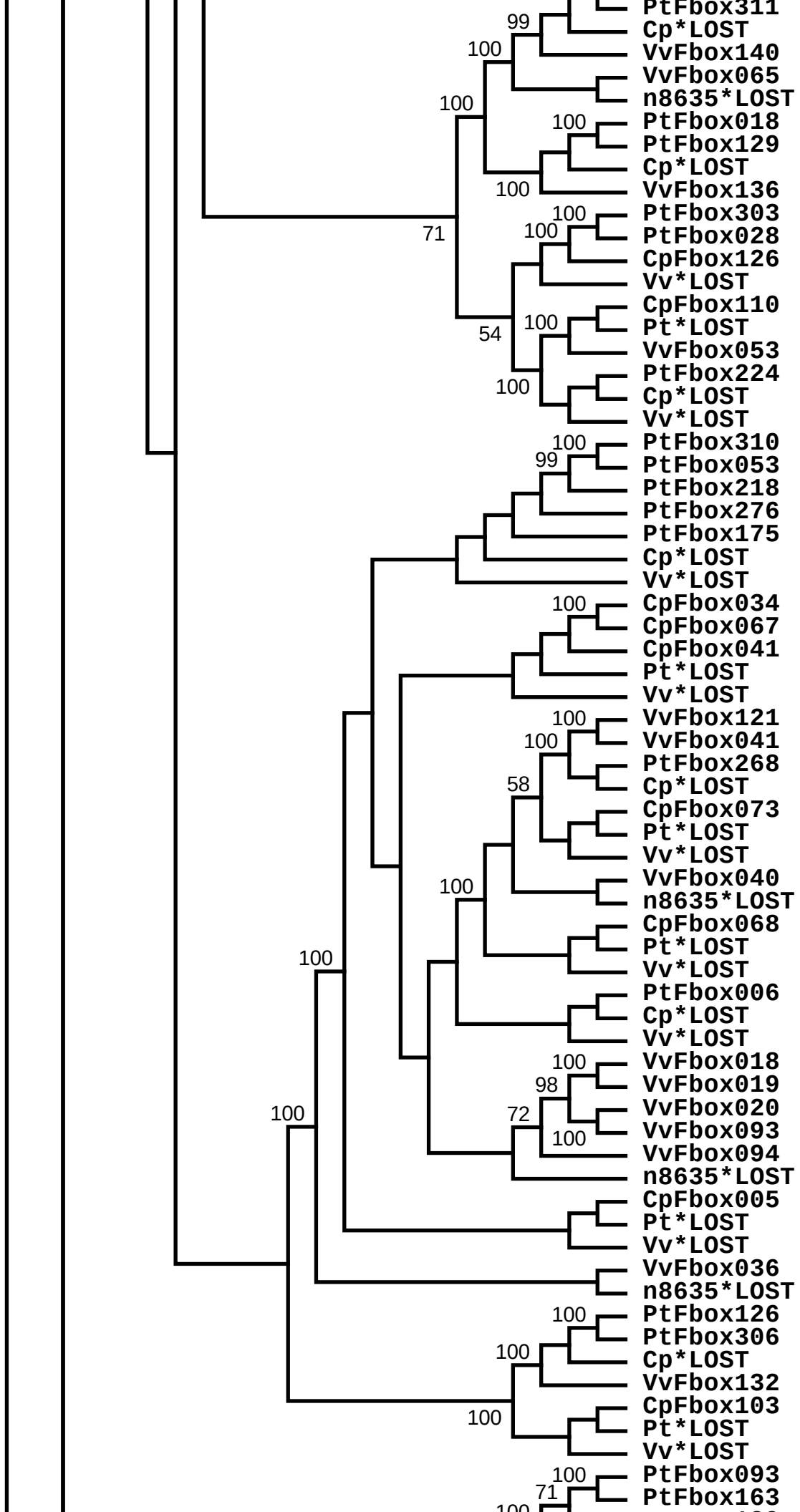
PtFbox311
Cp*LOST
VvFbox140
VvFbox065
n8635*LOST
PtFbox018
PtFbox129
Cp*LOST
VvFbox136
PtFbox303
PtFbox028
CpFbox126
Vv*LOST
CpFbox110
Pt*LOST
VvFbox053
PtFbox224
Cp*LOST
Vv*LOST
PtFbox310
PtFbox053
PtFbox218
PtFbox276
PtFbox175
Cp*LOST
Vv*LOST
CpFbox034
CpFbox067
CpFbox041
Pt*LOST
Vv*LOST
VvFbox121
VvFbox041
PtFbox268
Cp*LOST
CpFbox073
Pt*LOST
Vv*LOST
VvFbox040
n8635*LOST
CpFbox068
Pt*LOST
Vv*LOST
PtFbox006
Cp*LOST
Vv*LOST
VvFbox018
VvFbox019
VvFbox020
VvFbox093
VvFbox094
n8635*LOST
CpFbox005
Pt*LOST
Vv*LOST
VvFbox036
n8635*LOST
PtFbox126
PtFbox306
Cp*LOST
VvFbox132
CpFbox103
Pt*LOST
Vv*LOST
PtFbox093
PtFbox163

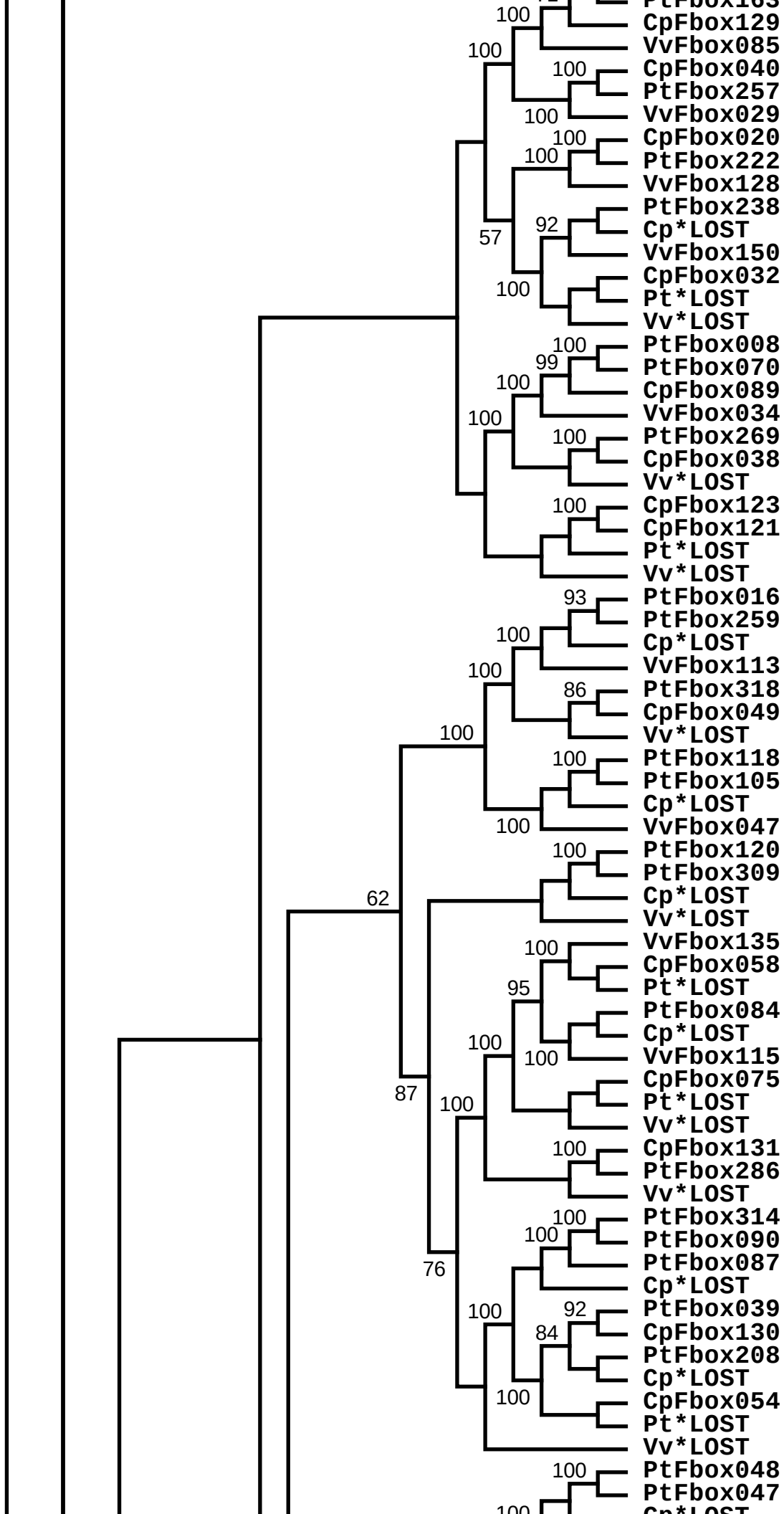
PtFbox163
CpFbox129
VvFbox085
CpFbox040
PtFbox257
VvFbox029
CpFbox020
PtFbox222
VvFbox128
PtFbox238
Cp*LOST
VvFbox150
CpFbox032
Pt*LOST
Vv*LOST
PtFbox008
PtFbox070
CpFbox089
VvFbox034
PtFbox269
CpFbox038
Vv*LOST
CpFbox123
CpFbox121
Pt*LOST
Vv*LOST
PtFbox016
PtFbox259
Cp*LOST
VvFbox113
PtFbox318
CpFbox049
Vv*LOST
PtFbox118
PtFbox105
Cp*LOST
VvFbox047
PtFbox120
PtFbox309
Cp*LOST
Vv*LOST
VvFbox135
CpFbox058
Pt*LOST
PtFbox084
Cp*LOST
VvFbox115
CpFbox075
Pt*LOST
Vv*LOST
CpFbox131
PtFbox286
Vv*LOST
PtFbox314
PtFbox090
PtFbox087
Cp*LOST
PtFbox039
CpFbox130
PtFbox208
Cp*LOST
CpFbox054
Pt*LOST
Vv*LOST
PtFbox048
PtFbox047
Cp*LOST

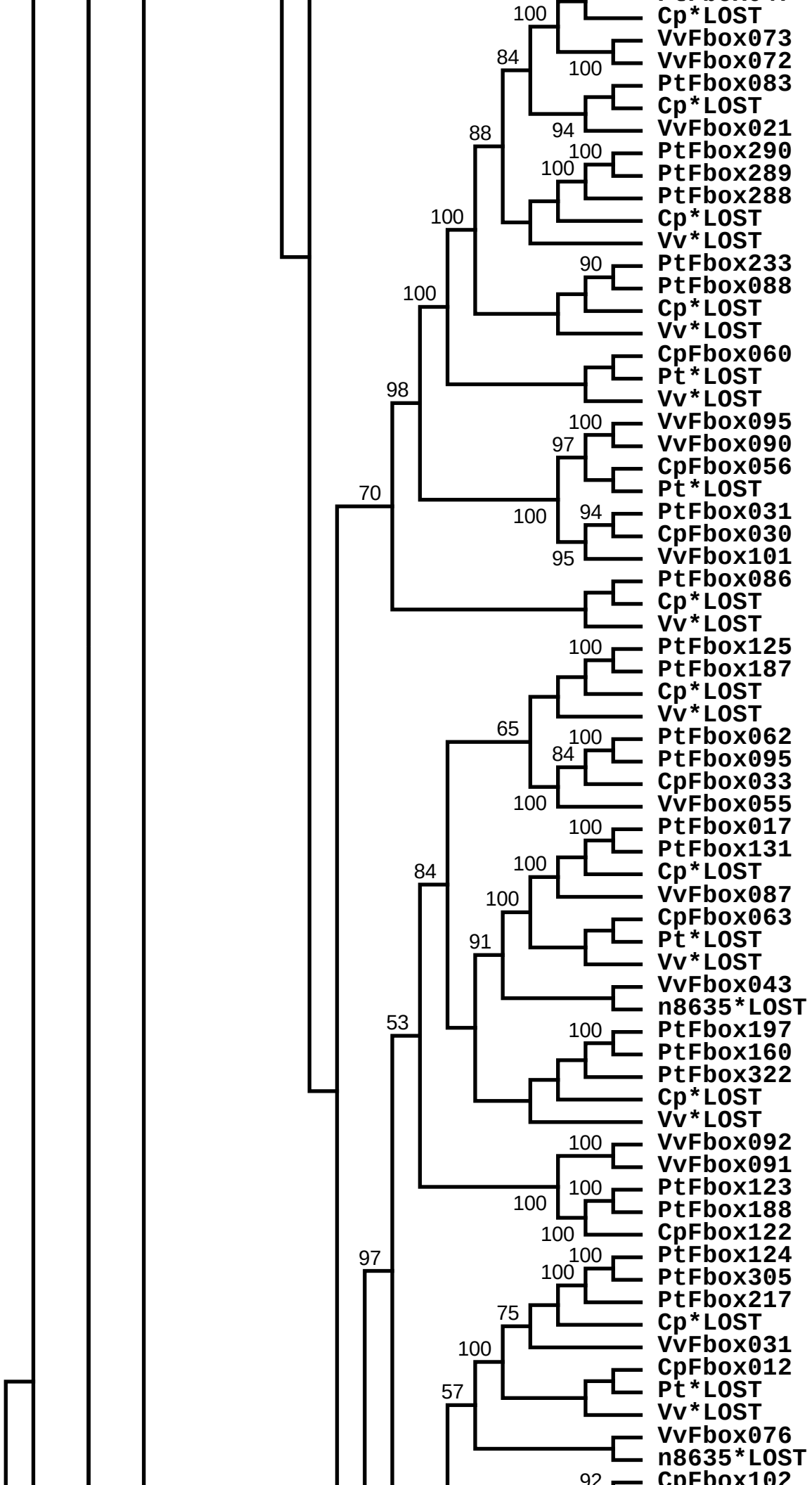
Cp*LOST
VvFbox073
VvFbox072
PtFbox083
Cp*LOST
VvFbox021
PtFbox290
PtFbox289
PtFbox288
Cp*LOST
Vv*LOST
PtFbox233
PtFbox088
Cp*LOST
Vv*LOST
CpFbox060
Pt*LOST
Vv*LOST
VvFbox095
VvFbox090
CpFbox056
Pt*LOST
PtFbox031
CpFbox030
VvFbox101
PtFbox086
Cp*LOST
Vv*LOST
PtFbox125
PtFbox187
Cp*LOST
Vv*LOST
PtFbox062
PtFbox095
CpFbox033
VvFbox055
PtFbox017
PtFbox131
Cp*LOST
VvFbox087
CpFbox063
Pt*LOST
Vv*LOST
VvFbox043
n8635*LOST
PtFbox197
PtFbox160
PtFbox322
Cp*LOST
Vv*LOST
VvFbox092
VvFbox091
PtFbox123
PtFbox188
CpFbox122
PtFbox124
PtFbox305
PtFbox217
Cp*LOST
VvFbox031
CpFbox012
Pt*LOST
Vv*LOST
VvFbox076
n8635*LOST
CpFbox102

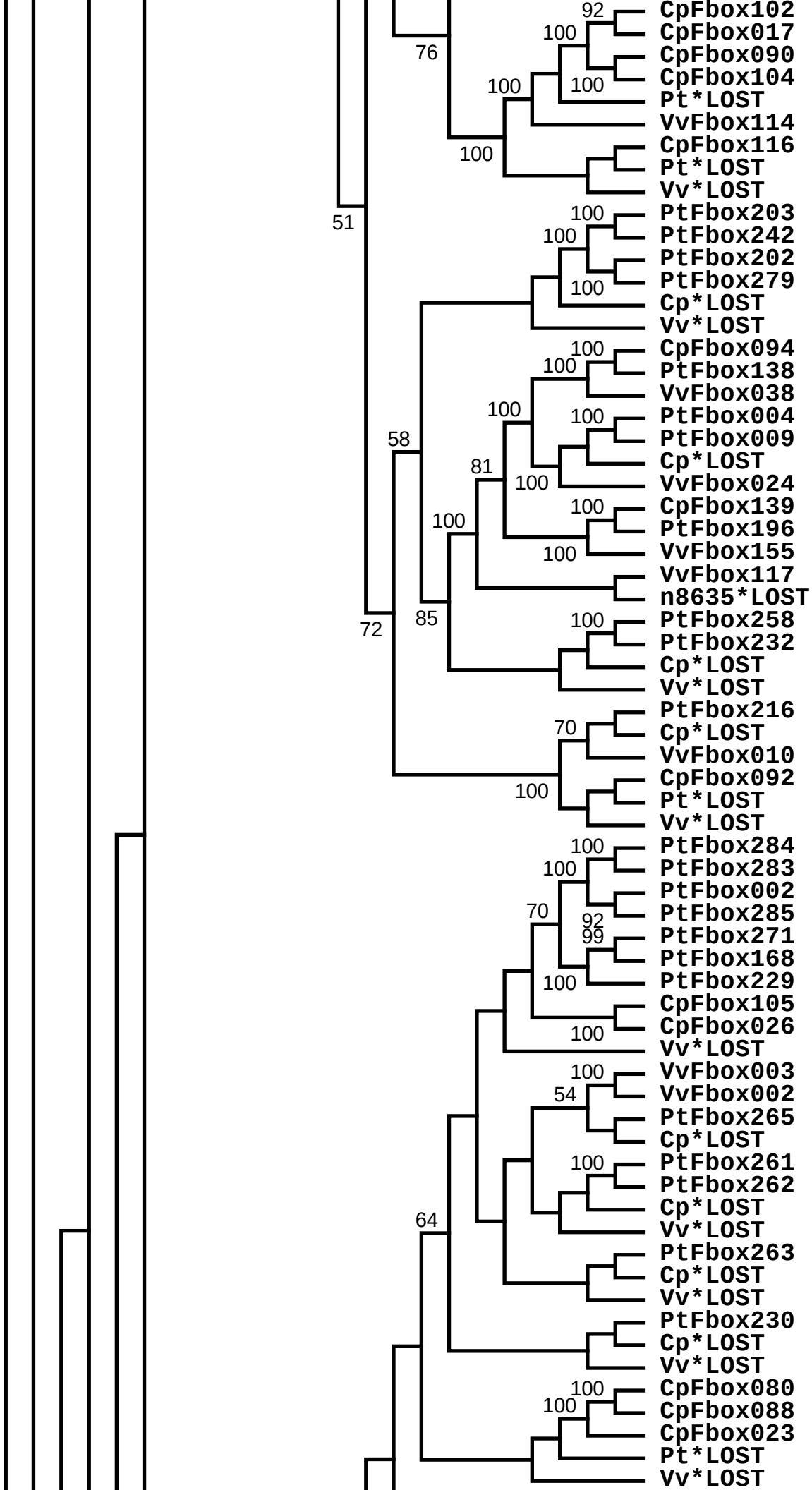
CpFbox102
CpFbox017
CpFbox090
CpFbox104
Pt*LOST
VvFbox114
CpFbox116
Pt*LOST
Vv*LOST
PtFbox203
PtFbox242
PtFbox202
PtFbox279
Cp*LOST
Vv*LOST
CpFbox094
PtFbox138
VvFbox038
PtFbox004
PtFbox009
Cp*LOST
VvFbox024
CpFbox139
PtFbox196
VvFbox155
VvFbox117
n8635*LOST
PtFbox258
PtFbox232
Cp*LOST
Vv*LOST
PtFbox216
Cp*LOST
VvFbox010
CpFbox092
Pt*LOST
Vv*LOST
PtFbox284
PtFbox283
PtFbox002
PtFbox285
PtFbox271
PtFbox168
PtFbox229
CpFbox105
CpFbox026
Vv*LOST
VvFbox003
VvFbox002
PtFbox265
Cp*LOST
PtFbox261
PtFbox262
Cp*LOST
Vv*LOST
PtFbox263
Cp*LOST
Vv*LOST
PtFbox230
Cp*LOST
Vv*LOST
CpFbox080
CpFbox088
CpFbox023
Pt*LOST
Vv*LOST

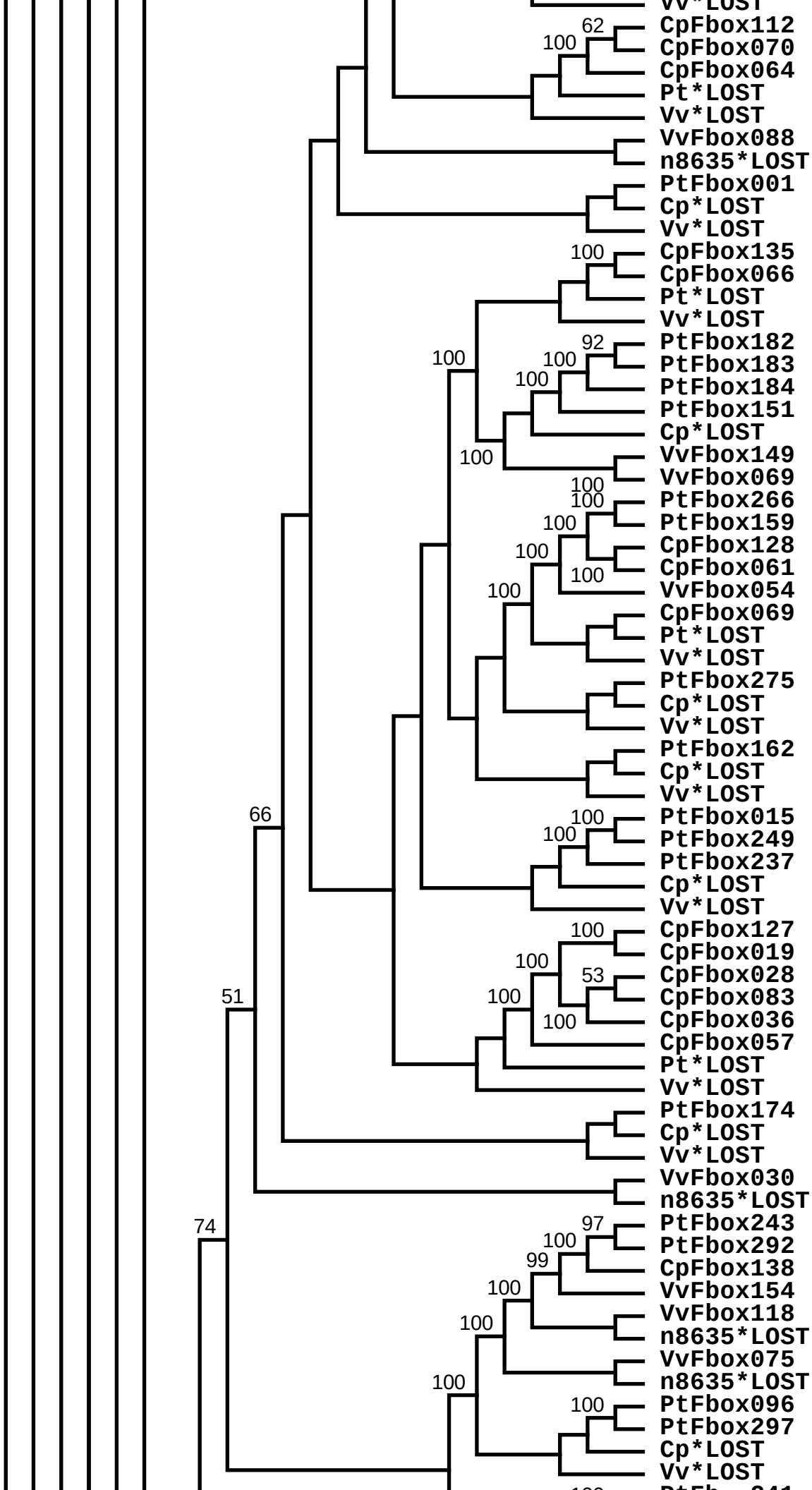
Vv*LOST
CpFbox112
CpFbox070
CpFbox064
Pt*LOST
Vv*LOST
VvFbox088
n8635*LOST
PtFbox001
Cp*LOST
Vv*LOST
CpFbox135
CpFbox066
Pt*LOST
Vv*LOST
PtFbox182
PtFbox183
PtFbox184
PtFbox151
Cp*LOST
VvFbox149
VvFbox069
PtFbox266
PtFbox159
CpFbox128
CpFbox061
VvFbox054
CpFbox069
Pt*LOST
Vv*LOST
PtFbox275
Cp*LOST
Vv*LOST
PtFbox162
Cp*LOST
Vv*LOST
PtFbox015
PtFbox249
PtFbox237
Cp*LOST
Vv*LOST
CpFbox127
CpFbox019
CpFbox028
CpFbox083
CpFbox036
CpFbox057
Pt*LOST
Vv*LOST
PtFbox174
Cp*LOST
Vv*LOST
VvFbox030
n8635*LOST
PtFbox243
PtFbox292
CpFbox138
VvFbox154
VvFbox118
n8635*LOST
VvFbox075
n8635*LOST
PtFbox096
PtFbox297
Cp*LOST
Vv*LOST
62
100
100
92
100
100
100
100
100
100
100
100
100
100
100
100
100
100
100
100
53
100
100
66
51
74
97
100
99
100
100
100
100

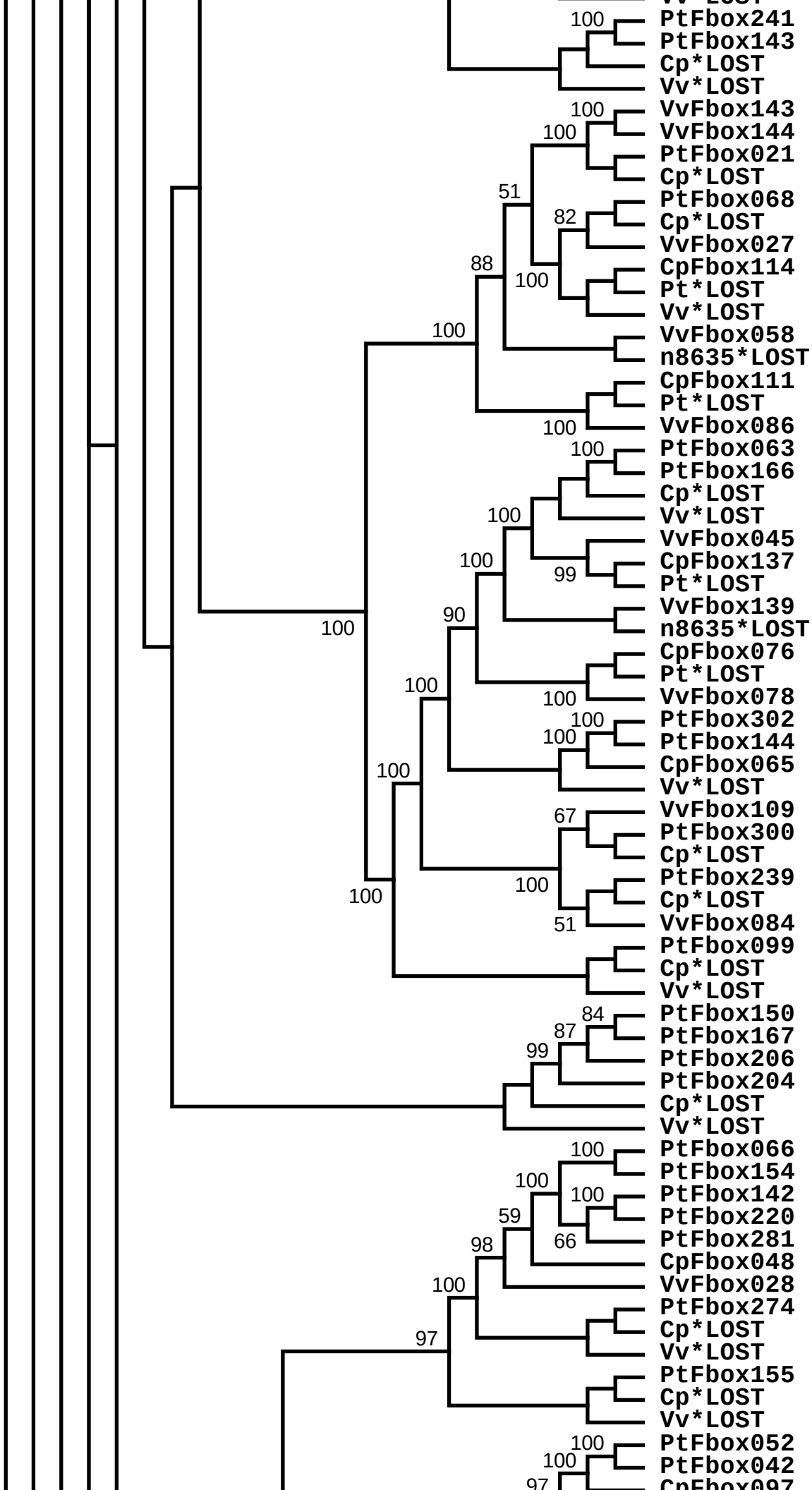
PtFbox241
PtFbox143
Cp*LOST
Vv*LOST
VvFbox143
VvFbox144
PtFbox021
Cp*LOST
PtFbox068
Cp*LOST
VvFbox027
CpFbox114
Pt*LOST
Vv*LOST
VvFbox058
n8635*LOST
CpFbox111
Pt*LOST
VvFbox086
PtFbox063
PtFbox166
Cp*LOST
Vv*LOST
VvFbox045
CpFbox137
Pt*LOST
VvFbox139
n8635*LOST
CpFbox076
Pt*LOST
VvFbox078
PtFbox302
PtFbox144
CpFbox065
Vv*LOST
VvFbox109
PtFbox300
Cp*LOST
PtFbox239
Cp*LOST
VvFbox084
PtFbox099
Cp*LOST
Vv*LOST
PtFbox150
PtFbox167
PtFbox206
PtFbox204
Cp*LOST
Vv*LOST
PtFbox066
PtFbox154
PtFbox142
PtFbox220
PtFbox281
CpFbox048
VvFbox028
PtFbox274
Cp*LOST
Vv*LOST
PtFbox155
Cp*LOST
Vv*LOST
PtFbox052
PtFbox042
CpFbox097

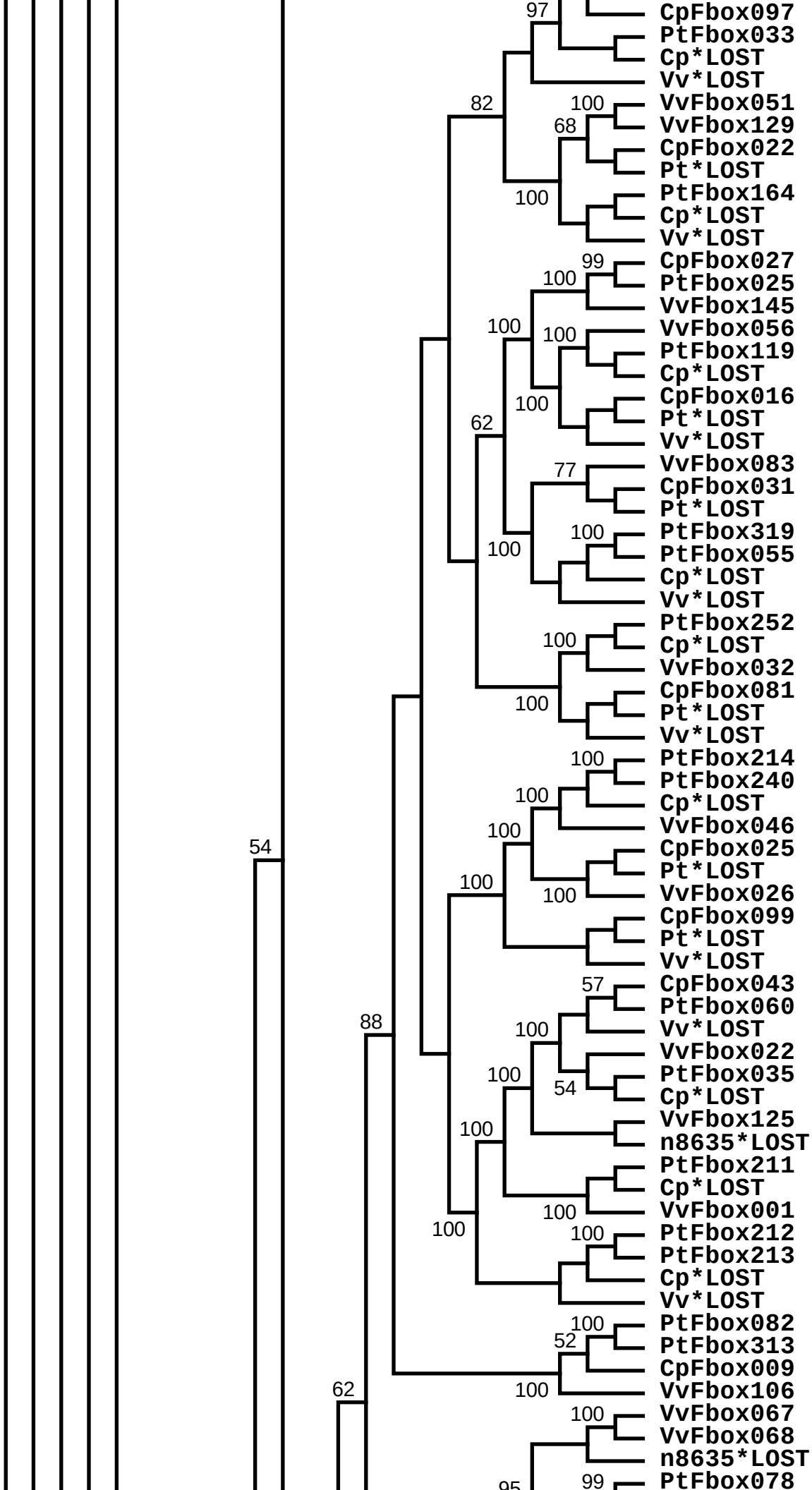
CpFbox097
PtFbox033
Cp*LOST
Vv*LOST
VvFbox051
VvFbox129
CpFbox022
Pt*LOST
PtFbox164
Cp*LOST
Vv*LOST
CpFbox027
PtFbox025
VvFbox145
VvFbox056
PtFbox119
Cp*LOST
CpFbox016
Pt*LOST
Vv*LOST
VvFbox083
CpFbox031
Pt*LOST
PtFbox319
PtFbox055
Cp*LOST
Vv*LOST
PtFbox252
Cp*LOST
VvFbox032
CpFbox081
Pt*LOST
Vv*LOST
PtFbox214
PtFbox240
Cp*LOST
VvFbox046
CpFbox025
Pt*LOST
VvFbox026
CpFbox099
Pt*LOST
Vv*LOST
CpFbox043
PtFbox060
Vv*LOST
VvFbox022
PtFbox035
Cp*LOST
VvFbox125
n8635*LOST
PtFbox211
Cp*LOST
VvFbox001
PtFbox212
PtFbox213
Cp*LOST
Vv*LOST
PtFbox082
PtFbox313
CpFbox009
VvFbox106
VvFbox067
VvFbox068
n8635*LOST
PtFbox078
97
82
100
68
100
99
100
100
100
100
62
77
100
100
100
100
100
100
100
100
100
100
100
100
57
100
100
54
100
100
100
100
100
52
100
54
88
62
100
95

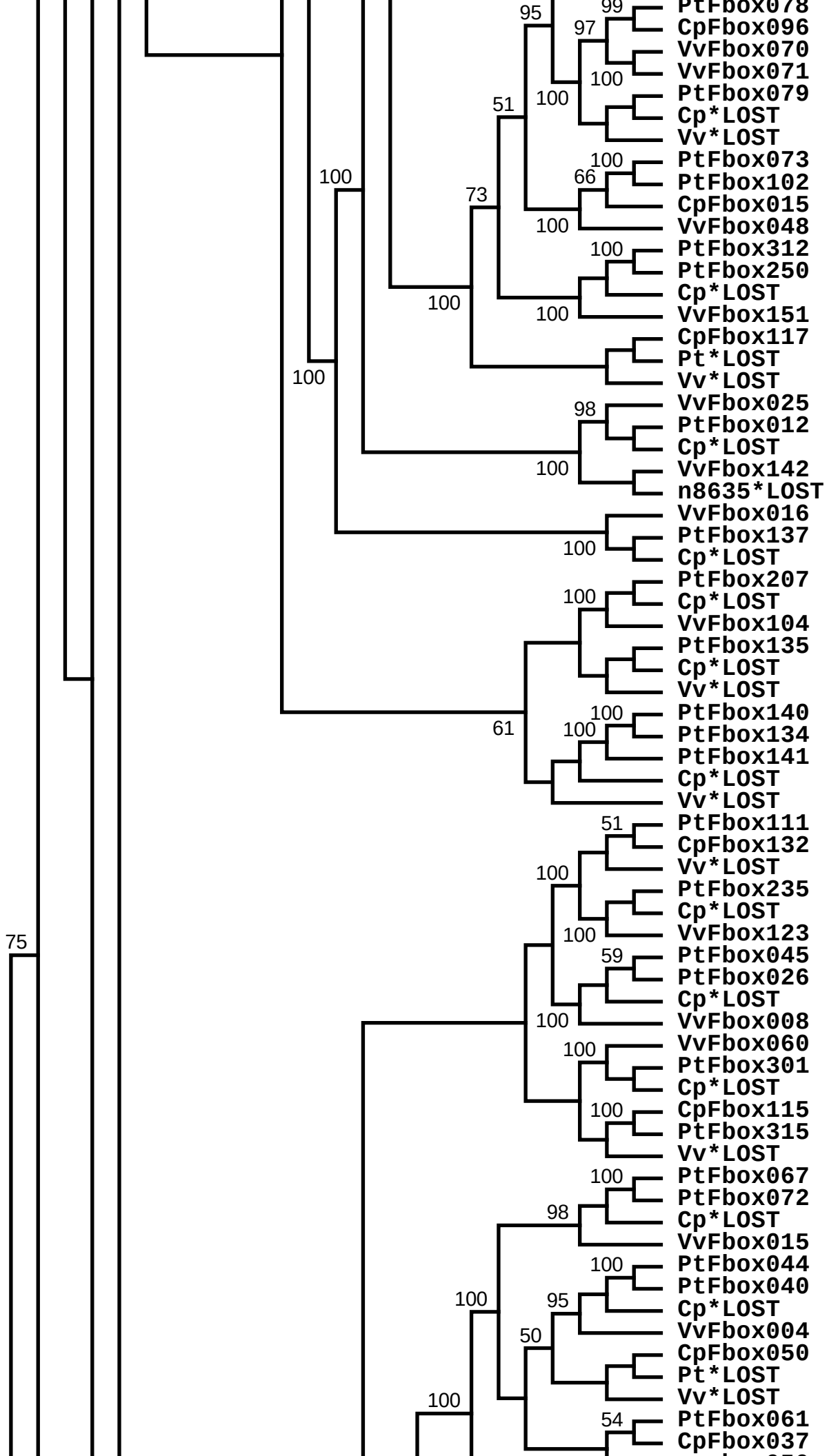
PtFbox078
CpFbox096
VvFbox070
VvFbox071
PtFbox079
Cp*LOST
Vv*LOST
PtFbox073
PtFbox102
CpFbox015
VvFbox048
PtFbox312
PtFbox250
Cp*LOST
VvFbox151
CpFbox117
Pt*LOST
Vv*LOST
VvFbox025
PtFbox012
Cp*LOST
VvFbox142
n8635*LOST
VvFbox016
PtFbox137
Cp*LOST
PtFbox207
Cp*LOST
VvFbox104
PtFbox135
Cp*LOST
Vv*LOST
PtFbox140
PtFbox134
PtFbox141
Cp*LOST
Vv*LOST
PtFbox111
CpFbox132
Vv*LOST
PtFbox235
Cp*LOST
VvFbox123
PtFbox045
PtFbox026
Cp*LOST
VvFbox008
VvFbox060
PtFbox301
Cp*LOST
CpFbox115
PtFbox315
Vv*LOST
PtFbox067
PtFbox072
Cp*LOST
VvFbox015
PtFbox044
PtFbox040
Cp*LOST
VvFbox004
CpFbox050
Pt*LOST
Vv*LOST
PtFbox061
CpFbox037
99
97
95
100
51
100
100
66
73
100
100
100
100
100
98
100
100
100
61
100
100
51
100
100
59
100
100
100
100
75
100
98
100
95
50
100
54

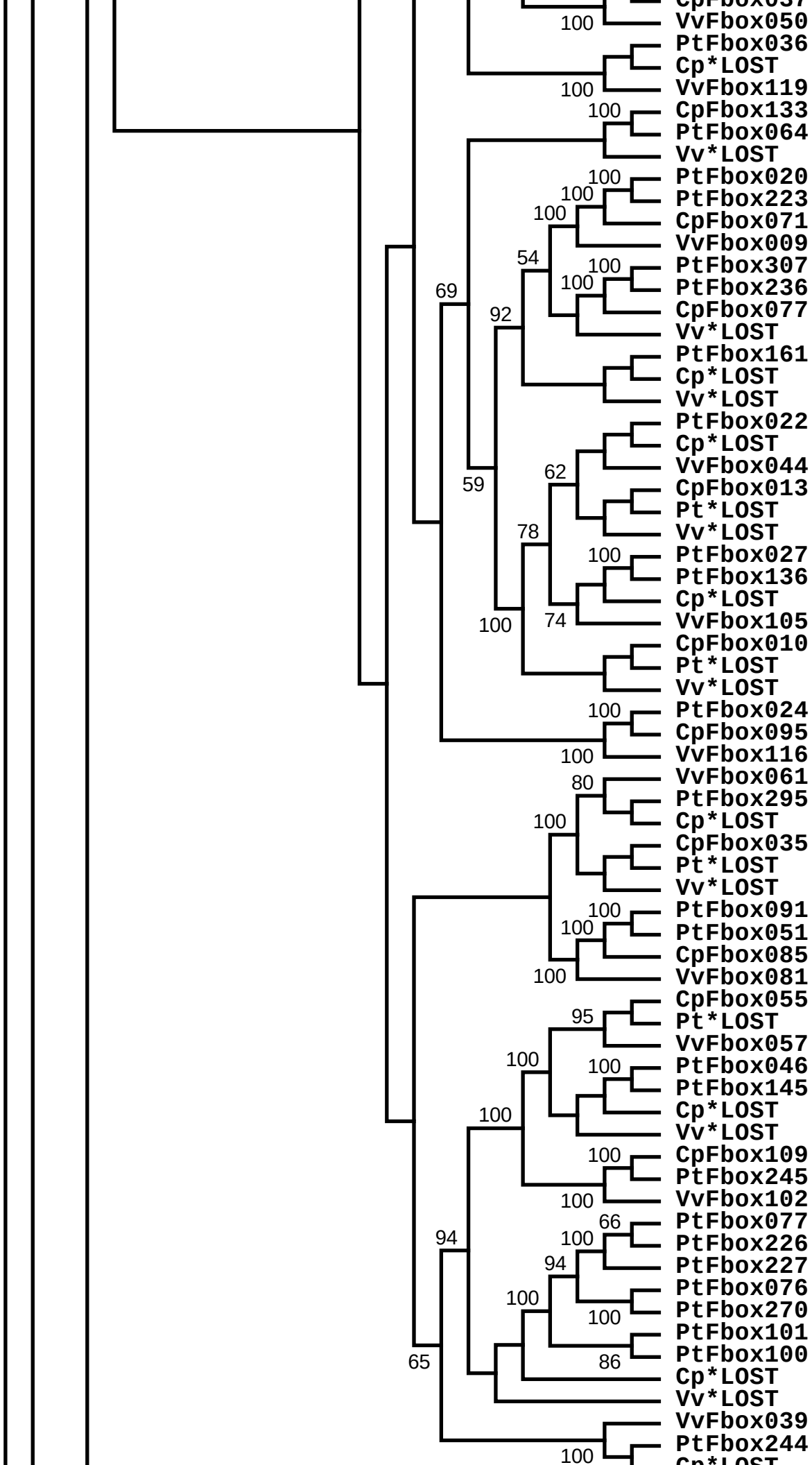
VvFbox050
PtFbox036
Cp*LOST
VvFbox119
CpFbox133
PtFbox064
Vv*LOST
PtFbox020
PtFbox223
CpFbox071
VvFbox009
PtFbox307
PtFbox236
CpFbox077
Vv*LOST
PtFbox161
Cp*LOST
Vv*LOST
PtFbox022
Cp*LOST
VvFbox044
CpFbox013
Pt*LOST
Vv*LOST
PtFbox027
PtFbox136
Cp*LOST
VvFbox105
CpFbox010
Pt*LOST
Vv*LOST
PtFbox024
CpFbox095
VvFbox116
VvFbox061
PtFbox295
Cp*LOST
CpFbox035
Pt*LOST
Vv*LOST
PtFbox091
PtFbox051
CpFbox085
VvFbox081
CpFbox055
Pt*LOST
VvFbox057
PtFbox046
PtFbox145
Cp*LOST
Vv*LOST
CpFbox109
PtFbox245
VvFbox102
PtFbox077
PtFbox226
PtFbox227
PtFbox076
PtFbox270
PtFbox101
PtFbox100
Cp*LOST
Vv*LOST
VvFbox039
PtFbox244
Cp*LOST

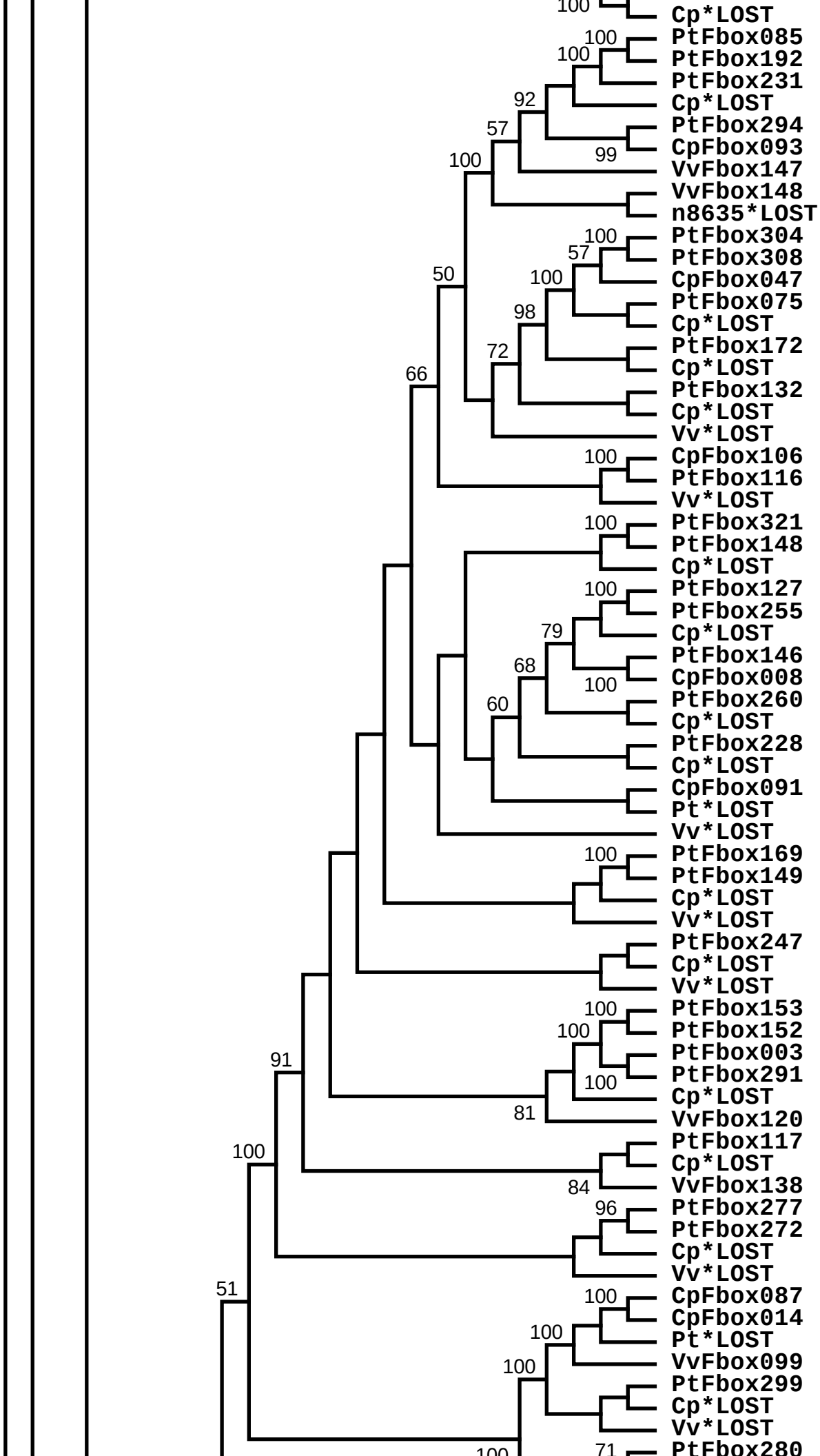
Cp*LOST
PtFbox085
PtFbox192
PtFbox231
Cp*LOST
PtFbox294
CpFbox093
VvFbox147
VvFbox148
n8635*LOST
PtFbox304
PtFbox308
CpFbox047
PtFbox075
Cp*LOST
PtFbox172
Cp*LOST
PtFbox132
Cp*LOST
Vv*LOST
CpFbox106
PtFbox116
Vv*LOST
PtFbox321
PtFbox148
Cp*LOST
PtFbox127
PtFbox255
Cp*LOST
PtFbox146
CpFbox008
PtFbox260
Cp*LOST
PtFbox228
Cp*LOST
CpFbox091
Pt*LOST
Vv*LOST
PtFbox169
PtFbox149
Cp*LOST
Vv*LOST
PtFbox247
Cp*LOST
Vv*LOST
PtFbox153
PtFbox152
PtFbox003
PtFbox291
Cp*LOST
VvFbox120
PtFbox117
Cp*LOST
VvFbox138
PtFbox277
PtFbox272
Cp*LOST
Vv*LOST
CpFbox087
CpFbox014
Pt*LOST
VvFbox099
PtFbox299
Cp*LOST
Vv*LOST
PtFbox280

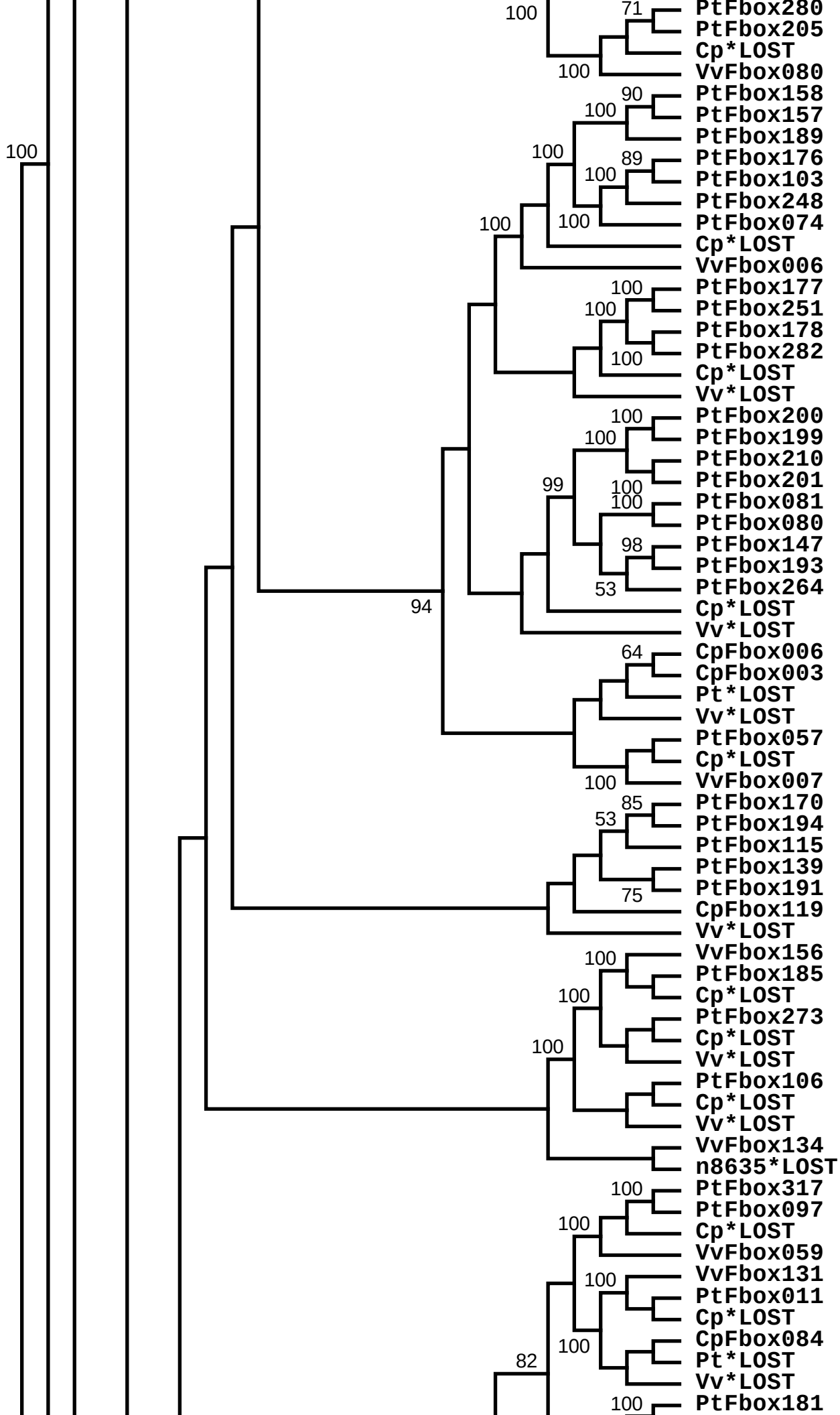
PtFbox280
PtFbox205
Cp*LOST
VvFbox080
PtFbox158
PtFbox157
PtFbox189
PtFbox176
PtFbox103
PtFbox248
PtFbox074
Cp*LOST
VvFbox006
PtFbox177
PtFbox251
PtFbox178
PtFbox282
Cp*LOST
Vv*LOST
PtFbox200
PtFbox199
PtFbox210
PtFbox201
PtFbox081
PtFbox080
PtFbox147
PtFbox193
PtFbox264
Cp*LOST
Vv*LOST
CpFbox006
CpFbox003
Pt*LOST
Vv*LOST
PtFbox057
Cp*LOST
VvFbox007
PtFbox170
PtFbox194
PtFbox115
PtFbox139
PtFbox191
CpFbox119
Vv*LOST
VvFbox156
PtFbox185
Cp*LOST
PtFbox273
Cp*LOST
Vv*LOST
PtFbox106
Cp*LOST
Vv*LOST
VvFbox134
n8635*LOST
PtFbox317
PtFbox097
Cp*LOST
VvFbox059
VvFbox131
PtFbox011
Cp*LOST
CpFbox084
Pt*LOST
Vv*LOST
PtFbox181

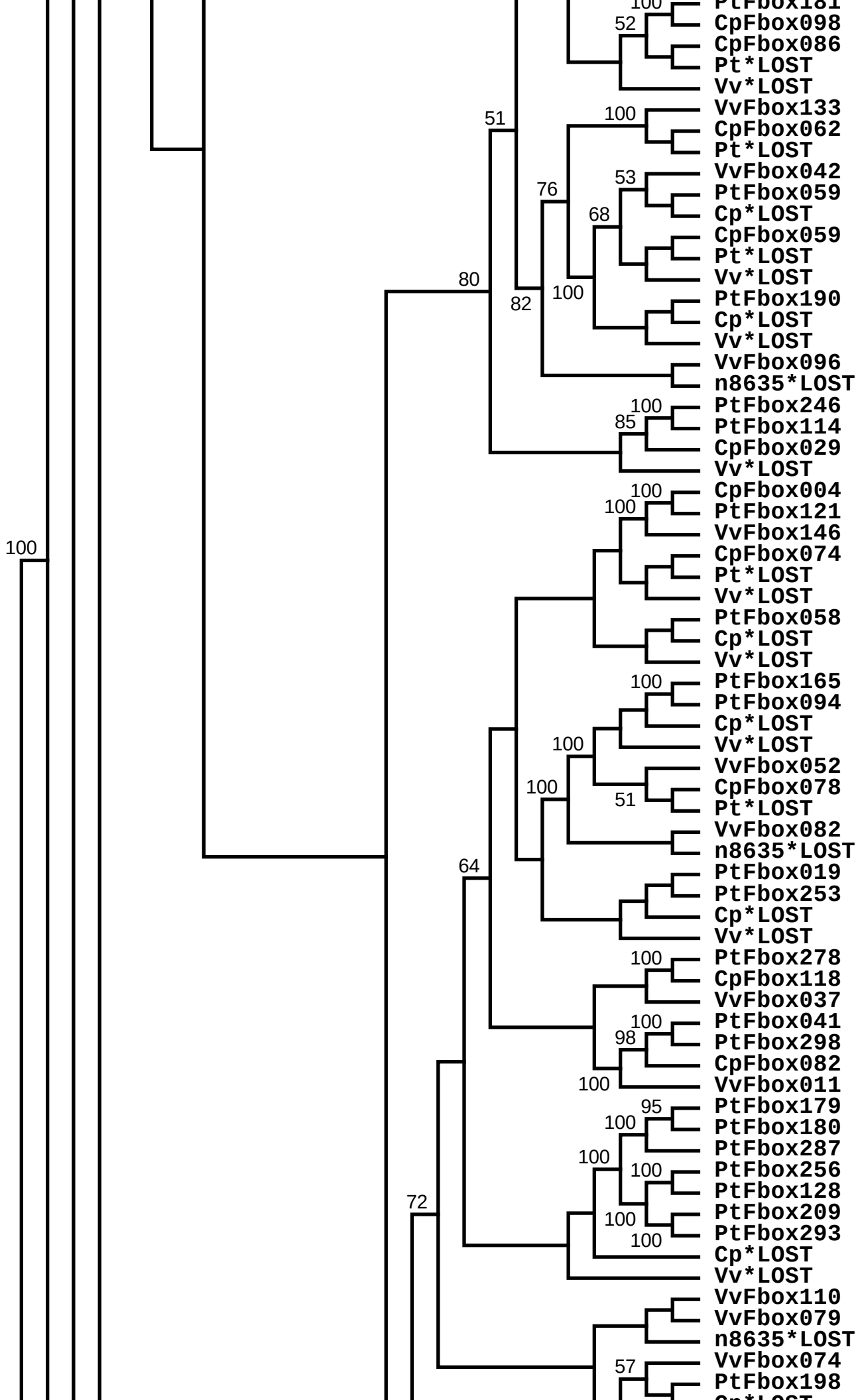
PtFbox181
CpFbox098
CpFbox086
Pt*LOST
Vv*LOST
VvFbox133
CpFbox062
Pt*LOST
VvFbox042
PtFbox059
Cp*LOST
CpFbox059
Pt*LOST
Vv*LOST
PtFbox190
Cp*LOST
Vv*LOST
VvFbox096
n8635*LOST
PtFbox246
PtFbox114
CpFbox029
Vv*LOST
CpFbox004
PtFbox121
VvFbox146
CpFbox074
Pt*LOST
Vv*LOST
PtFbox058
Cp*LOST
Vv*LOST
PtFbox165
PtFbox094
Cp*LOST
Vv*LOST
VvFbox052
CpFbox078
Pt*LOST
VvFbox082
n8635*LOST
PtFbox019
PtFbox253
Cp*LOST
Vv*LOST
PtFbox278
CpFbox118
VvFbox037
PtFbox041
PtFbox298
CpFbox082
VvFbox011
PtFbox179
PtFbox180
PtFbox287
PtFbox256
PtFbox128
PtFbox209
PtFbox293
Cp*LOST
Vv*LOST
VvFbox110
VvFbox079
n8635*LOST
VvFbox074
PtFbox198
Cp*LOST
100
52
100
51
53
76
68
100
80
82
100
85
100
100
100
100
100
51
64
100
100
98
100
95
100
100
100
100
100
72
57

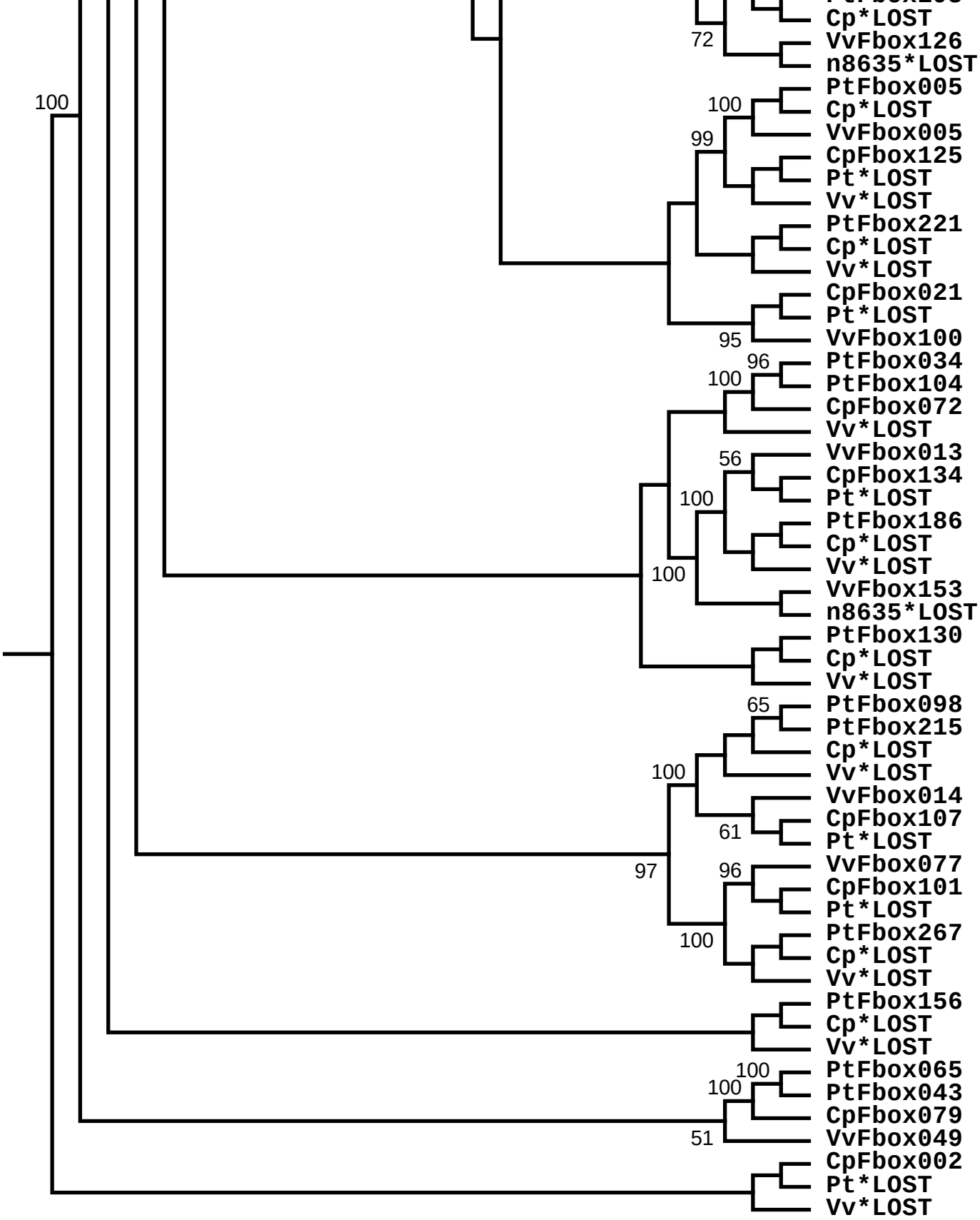
Cp*LOST
VvFbox126
n8635*LOST
PtFbox005
Cp*LOST
VvFbox005
CpFbox125
Pt*LOST
Vv*LOST
PtFbox221
Cp*LOST
Vv*LOST
CpFbox021
Pt*LOST
VvFbox100
PtFbox034
PtFbox104
CpFbox072
Vv*LOST
VvFbox013
CpFbox134
Pt*LOST
PtFbox186
Cp*LOST
Vv*LOST
VvFbox153
n8635*LOST
PtFbox130
Cp*LOST
Vv*LOST
PtFbox098
PtFbox215
Cp*LOST
Vv*LOST
VvFbox014
CpFbox107
Pt*LOST
VvFbox077
CpFbox101
Pt*LOST
PtFbox267
Cp*LOST
Vv*LOST
PtFbox156
Cp*LOST
Vv*LOST
PtFbox065
PtFbox043
CpFbox079
VvFbox049
CpFbox002
Pt*LOST
Vv*LOST
72
100
99
95
96
100
56
100
100
65
100
61
97
96
100
100
100
51