ዲጂታል-ወደ-አናሎግ መቀየሪያ ሣጥንዎን ማስተካከል (መሠረታዊ)

FCC Consumer Facts

ይህ የመረጃ ወረቀት አንድን ዲጂታል-ወደ-አናሎግ መቀየሪያ ሣጥን አሁን ባለዎት አንቴናና አናሎግ ቲቪ ላይ እንዴት እንደሚገጥሙ ያሳይዎታል። መመሪያው የመቀየሪያ ሳጥን በሚገዙበት ወቅት ለሚያጋጥሙዎት ነገሮች በቅድሚያ እንዲዘጋጁና የማስተካከል ዕርዳታን ይሹ እንደሆን ለማወቅ ያስችልዎታል።

ኮአግዚያል ሽቦ

አቅርቦቶች፡- አናሎግ ቲቪዎ፣ ሲጠቀሙበት የቆዩት አንቴና (የውስጥ ወይም የውጭ) እና አሁን አንቴናዎን ከቲቪዎ ጋር የሚያገናኙበት ኮአግዚያል ሽቦ (በቀኝ በኩል እንደተመለከተው) አስፈላጊ ናቸው። አዲሱ ቀያሪ ሣጥንዎ ኮአግዚያል ሽቦና የርቀት መቆጣጠሪያ ይኖዋል። ገጠማውን ከመጀመርዎ በፊት የቴሌቪዥንዎን ሶኬት መንቀል ይኖርብዎታል።

ደረጃ ❶ ያለዎትን ኮአግዚያል የአንቴና ሽቦ ‹‹Antenna In (RF)›› ከሚለው የቲቪዎ መሰኪያ ላይ ያላቁ።

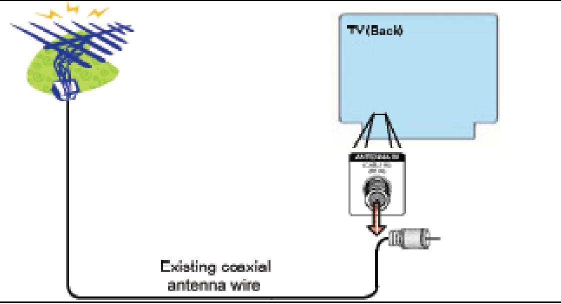

ደረጃ ❷ ያለዎትን ኮአግዚያል ሽቦ ‹‹Antenna In (RF)›› በሚለው የመቀየሪያ ሳጥንዎ መሰኪያ ክፍል ላይ ይሰኩ።

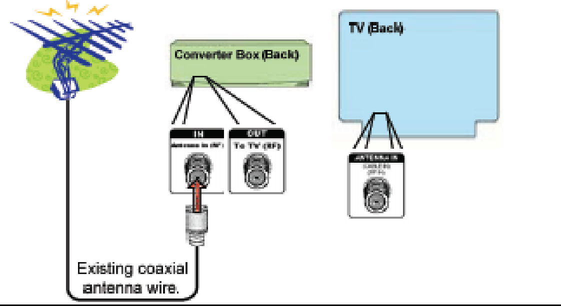

ደረጃ ❸ ከቀያሪ ሣጥንዎ ጋር አብሮ የመጣውን ኮአግዚያል ሽቦ በመጠቀም አንደኛውን ጫፍ ‹‹Out To TV (RF)›› በሚለው የቀያሪ ሳጥኑ መሰኪያ ላይ ይሰኩ። ሊላኛውን ጫፍ ደግሞ ‹‹Antenna In (RF)›› በሚለው የቴሌቪዥንዎ መሰኪያ ክፍል ላይ ይሰኩ።

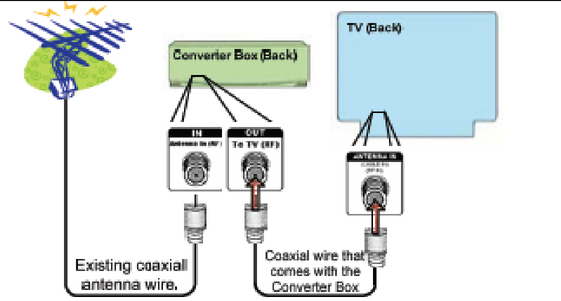

ደረጃ ❹ በቀያሪ ሳጥንዎና በቲቪዎ ላይ ያሉትን የኃይል ገመዶች ከኃይል ምንጩ መሰኪያ ላይ ከሰኩ በኋላ ቲቪውንና ቀያሪ ሣጥኑን ያብሯቸው። ከቀያሪ ሣጥንዎ ጋር የቀረቡትን መመሪያዎች በመጠቀም ቲቪዎን ቻነል 3 ወይም 4 ላይ ያድርጉት። ከቀያሪ ሣጥንዎ ጋር የቀረበልዎን የርቀት መቆጣጠሪያ በመጠቀም በስክሪን ላይ ያሉትን የማስተካከል መምሪያዎች ተከትለው የዲቲቪ ቻነሎችን ይፈልጉና የዲጂታል ቴሌቪዥንን ጥቅሞች ያጣጥሙ!

- ቀየሪ ሣጥንዎ ‹‹አናሎግ ጠማሳለፍ›› ችሎታ ካለው፤ ይህ የማስተካከል ሂደት በአካባቢዎ አሁንም በአናሎግ የሚያሰራጩ ጣቢያዎችን ለመከታተል ያስችልዎታል። የአናሎግ ቻነሎችን አፈላለግ በተመለከተ ከቀያሪ ሣጥንዎ ጋር የቀረቡልዎትን መመሪያዎች ይከተሉ።
- አናሎግ የማሳለፍ ችሎታ የሌለውን ቀያሪ ሣጥንዎን የማገናኘት መመሪያዎችን ወይም ቀያሪ ሣጥንዎን እንደ ቪሲአር ካሉ ሌሎች መሣሪያዎች ጋር የማገናኘት መመሪያዎችን ለማግኘት www.dtv.gov ድረ ገጽን ይጎብኙ ወይም በስ.ቁ. 1-888-CALL-FCC (1-888-225-5322) በድምጽ ወይም 1-888-TELL-FCC (1-888-835-5322) ቲቲዋይ ይደውሉ።

FCC
Federal Communications Commission ▪ Consumer & Governmental Affairs Bureau ▪ 445 12th St., SW ▪ Washington, DC 20554
1-888-CALL-FCC (1-888-225-5322) ▪ TTY: 1-888-TELL-FCC (1-888-835-5322) ▪ Fax: 1-866-418-0232 ▪ www.fcc.gov/cgb

ይህ ሰነድ ለደንበኞች ማስተማሪያነት ብቻ የተዘጋጀ ሲሆን ከዚህ ጉዳይ ወይም ተዛማጅ ጉዳዮች ላይ በተያያዙ የሕግ ሂደቶች ወይም ጉዳዮች ላይ ተጽዕኖ የመፍጠር ዓላማ የለውም፡፡

06/09/08